逆付用トップピボット

逆付No.1

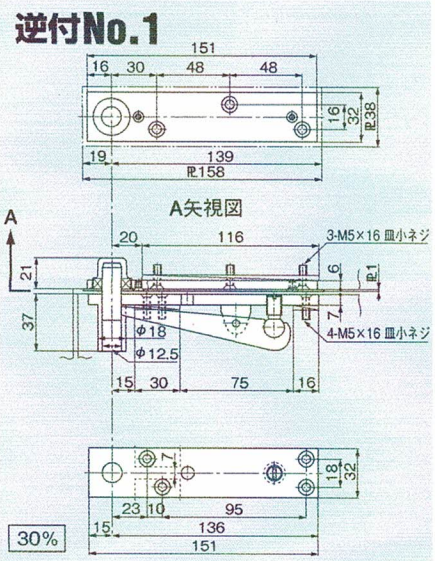

逆付No.2

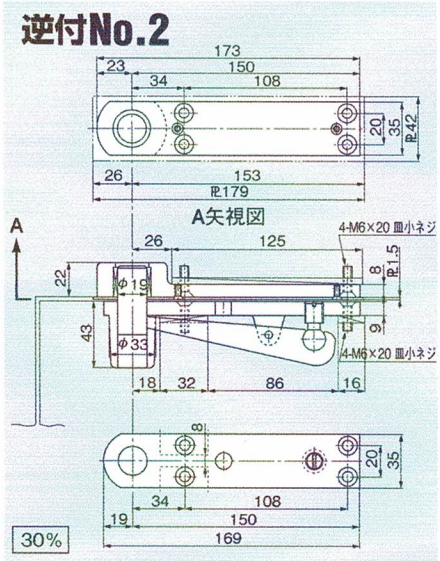

U型トップピボット

土木用のみ

U-Ⅰ

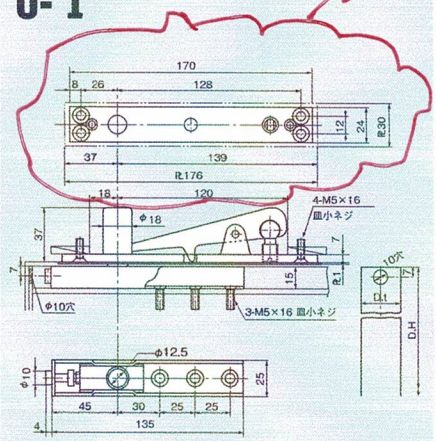

D-21, D-22, 1001S, 1002S, ST-210, ST-220, 701S, 702S

U-Ⅱ

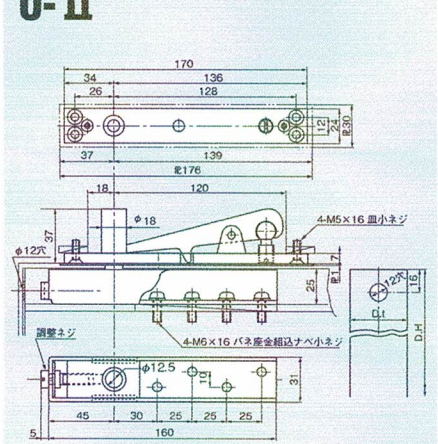

SH-30, SH-40, 1003S, ST-32, ST-33

石納りプレート

〈注意〉
石張りフロアヒンジの石の裏面に油洩れ時の油の浸透を防ぐ為、裏面処理剤を塗布して下さい。

石張りなどの仕上げの床にフロアヒンジを納める場合、下の図のような納め方がありますのでご参照ください。

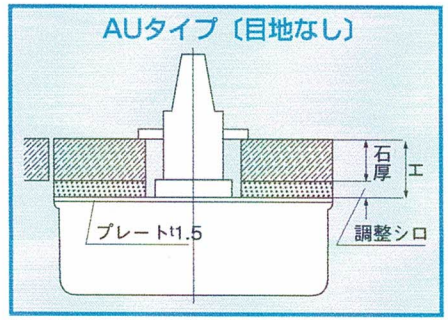

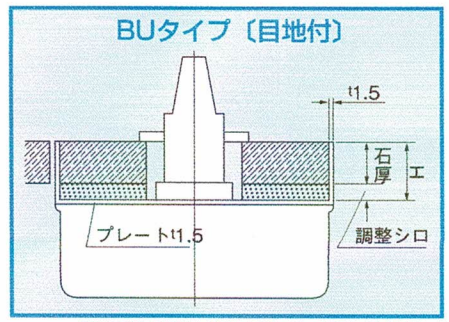

（石厚の高さの調整は、調整シロ（2〜7mm）で行ってください。）

石厚 (mm)	調整シロ (mm)	H寸法 (mm)	ご注文記号 AUタイプ	ご注文記号 BUタイプ
25 24 23 22 21	2 3 4 5 6	27	品番記号-AU-27	品番記号-BU-27
20 19 18 17 16	2 3 4 5 6	22	品番記号-AU-22	品番記号-BU-22
15 14 13 12 11 10	2 3 4 5 6 7	17	品番記号-AU-17	品番記号-BU-17

※上記以外の寸法については特殊扱いになります。

●ご注文の際は次の形式でお願いいたします。

ガラス用フロアヒンジSH-130石厚25mm目地なしタイプの場合（調整シロは2mmです）

【ご注文記号】 SH-130（フロアヒンジ品番） AU（目地なしタイプ） 27（H寸法）

框用フロアヒンジST-32石厚16mm目地付タイプの場合（調整シロは6mmです）

【ご注文記号】 ST- 32（フロアヒンジ品番） BU（目地付タイプ） 22（H寸法）

框用フロアヒンジST-220タイル厚10mm目地付タイプの場合（調整シロは7mmです）

【ご注文記号】 ST-220（フロアヒンジ品番） BU（目地付タイプ） 17（H寸法）

●7，17，22，27の軸長納期は早目です。以外の寸法の時は調整シロで対応して下さい。
4種類以外の特殊寸法は納期2週間以上必要です。上記以外の特殊寸法は早目にお知らせ下さい。